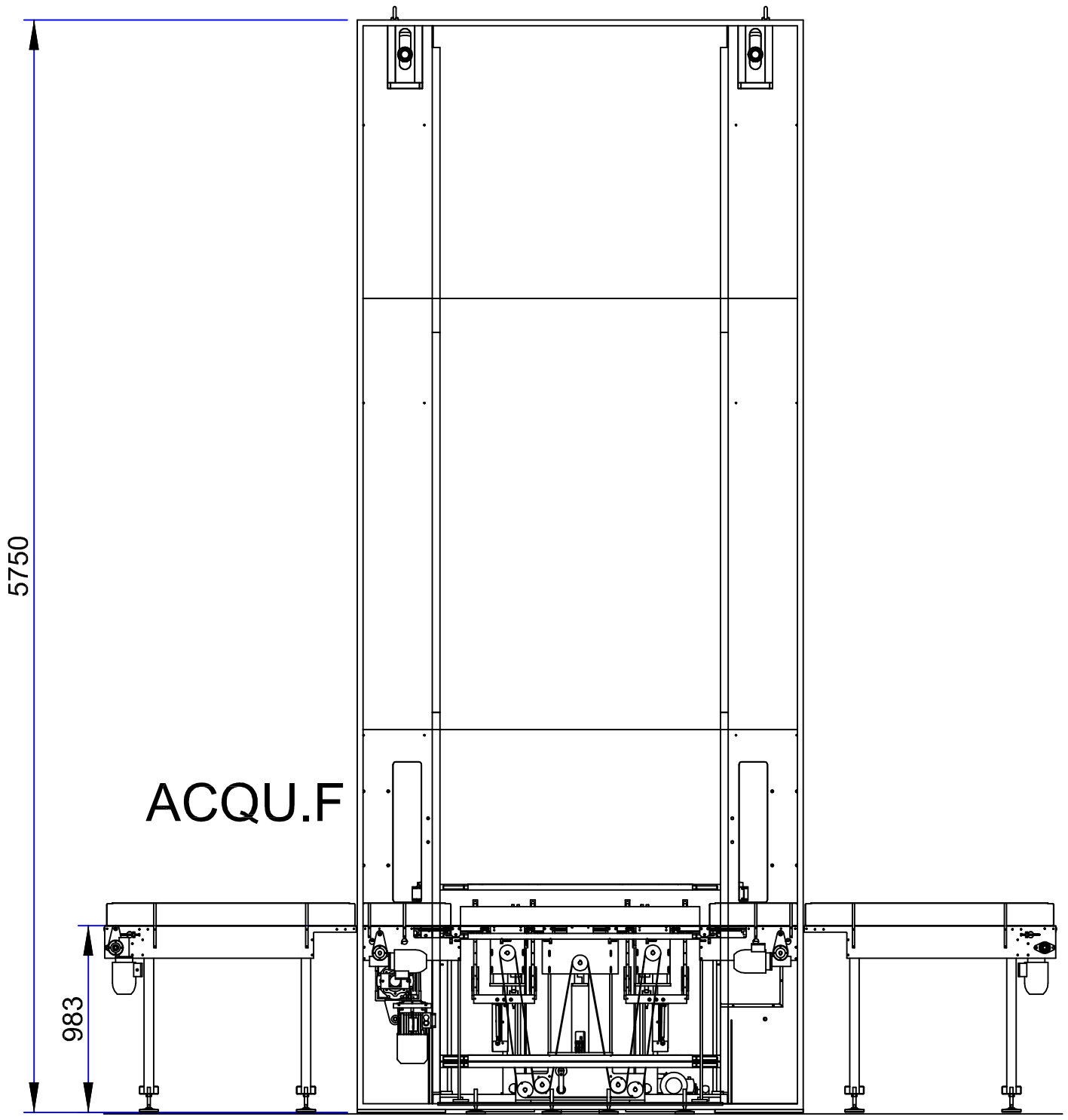

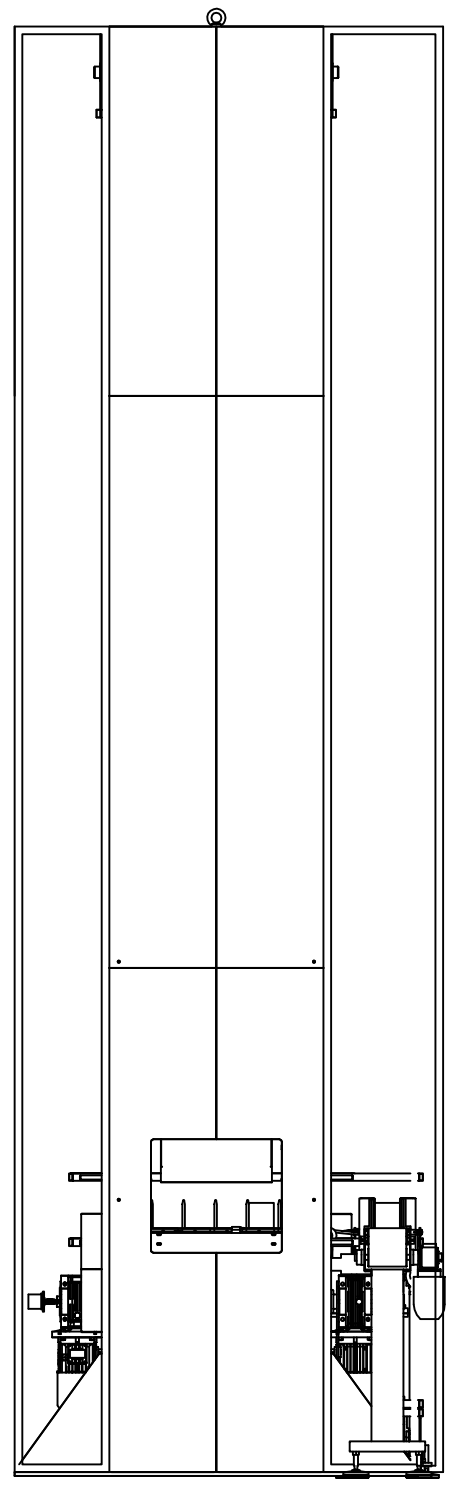

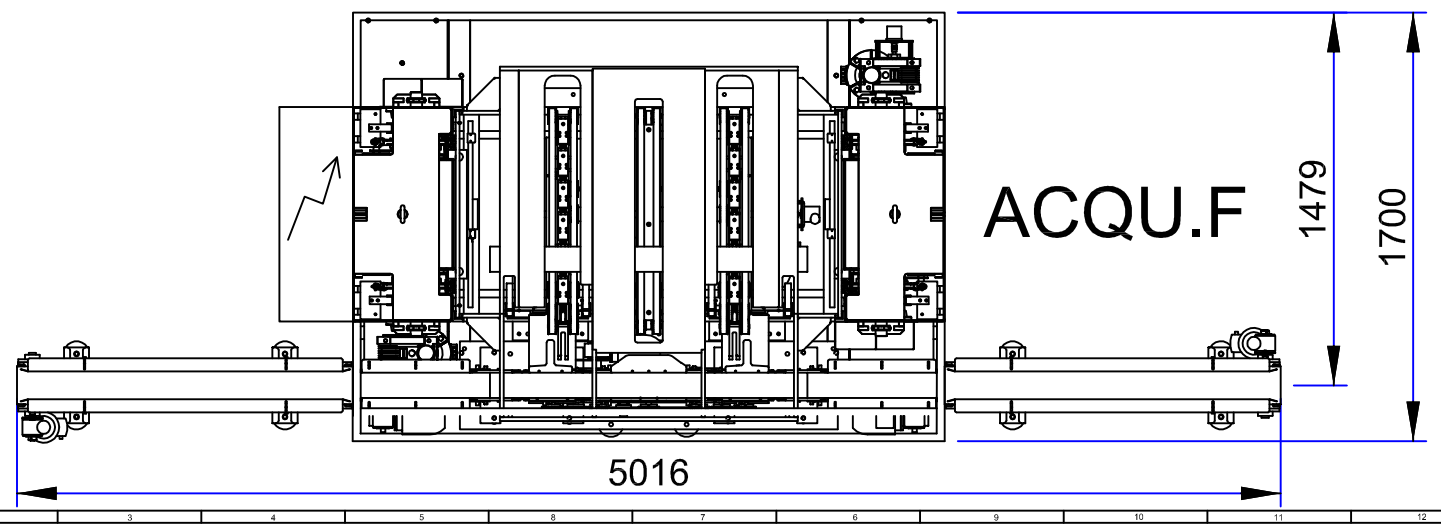

COSTRUITO IL GIO.	COSTRUITO DA GIO.	DATA 09/07/2009	SCALA 1:10	DIS.	PROTEZIONE CONTR.	CONTENSIONE
ALCO SOLVING srl PACKAGING SYSTEMS Via Ferrara 1 - 20090 Buccinasco (MI) Tel. 02 45704000 - Fax 02 45704001 Registrazione CCIA di Milano n.1759/2000	DISEGNO: ACCUMULATORE DI LINEA					TRATTAMENTO
	DISEGNO: ACQU.F					CODICE
	PARTI DI CUI AL: Prodotto: Facciali In steccate					